КНС В-4000/1300

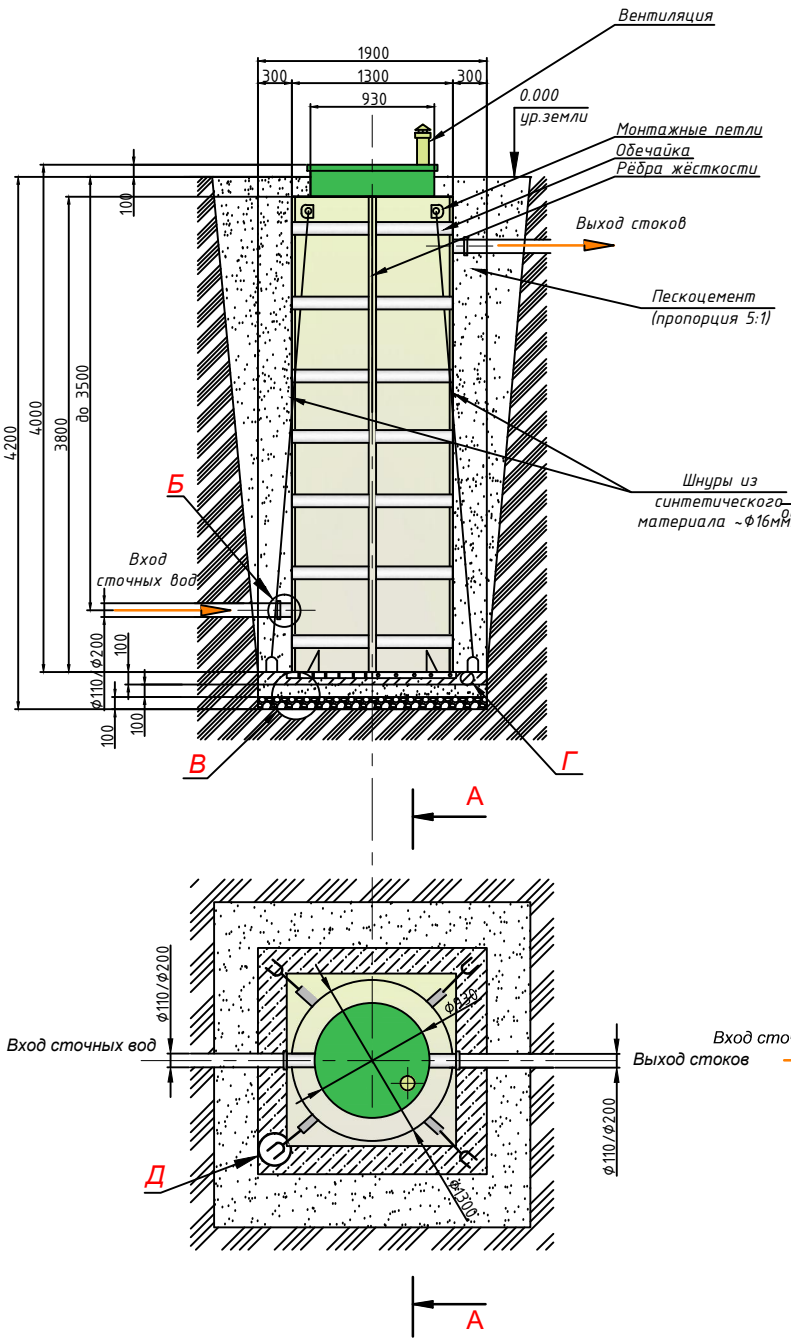

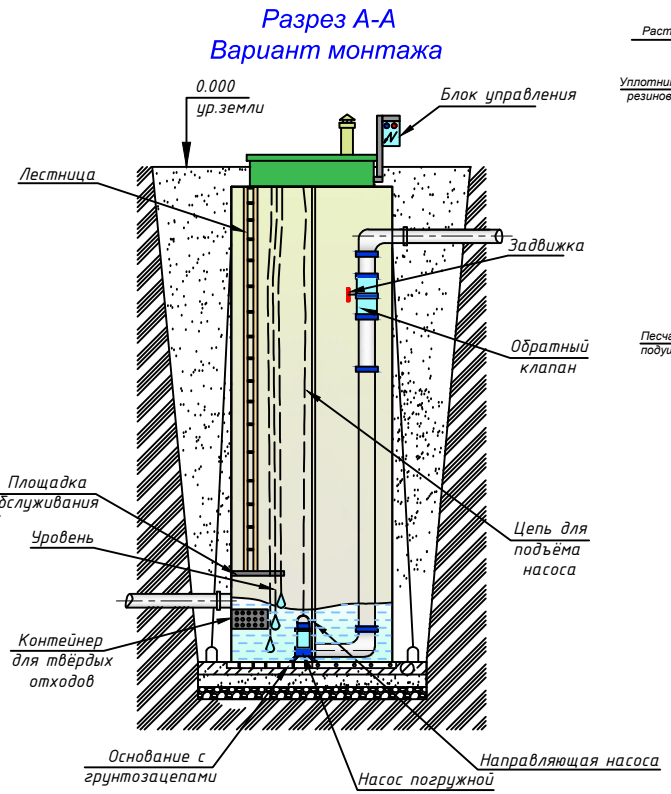

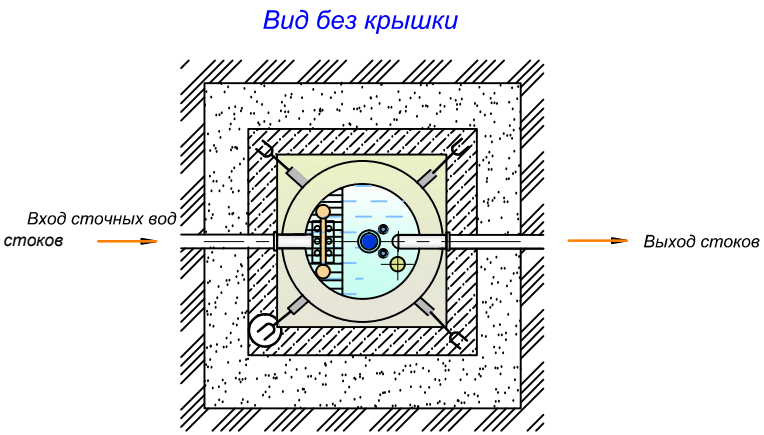

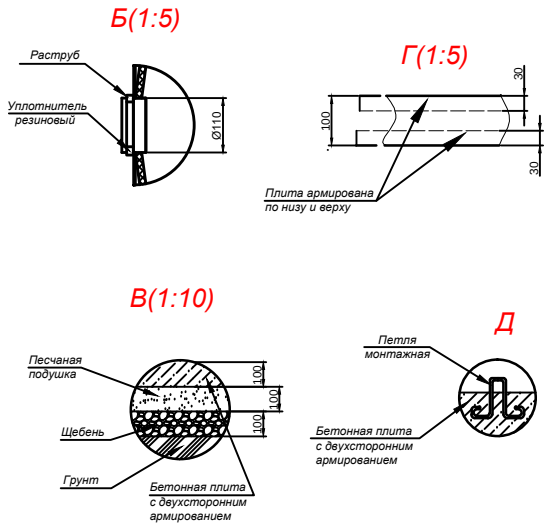

Примечания:

1. Требования к Гринлос КНС В-4000/1300, особенности установки и обустройства санитарной зоны, необходимое количество трубопроводов регулирует СНиП 2.04.01-85 «Внутренний водопровод и канализация зданий».
2. Монтаж и подключение электропитания, заземление осуществляют в соответствии с СП 31-110-2003 «Проектирование и монтаж электроустановок жилых и общественных зданий».

Порядок проведения монтажных работ:

1. Подготовка котлована L=1,9 м., B=1,9 м., H=4,2 м.
2. Засыпка на дно котлована щебня средней фракции толщиной 100 мм.
3. Сверху на щебень укладывается и уплотняется песчаная подушка толщиной не менее 50 мм.
4. На песчаную подушку заливается монолитная армированная плита H=300 мм. (арматура класса А-III Ф12-14 мм., бетон М300)
5. Установка изделия на подготовленную плиту
6. Крепление канатом из синтетического волокна Ф20-30 мм.
7. Обратная засыпка пазух котлована песком с периодическим поливом водой и его уплотнением, а также с одновременной заливкой водой внутрь изделия.

					ГРИНЛОС КНС В-4000/1300			
Изм	Лист	№ докум.	Подп.	Дата	ГРИНЛОС КНС В-4000/1300. Монтажная схема	Лит.	Вес	Масштаб
Разраб.							189кг.	1:20
Пров.						Лист 1	Листов 1	
Т.контр.								
Н.контр.					Общий вид			
Утв.								

Копировал Формат А1