Жироуловитель 25-1700

Разрез А-А

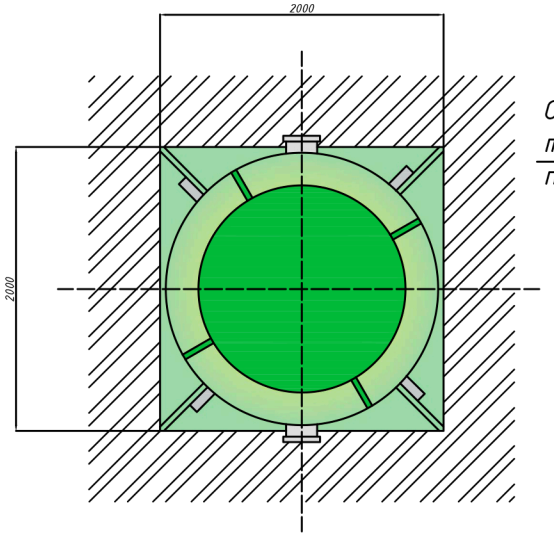

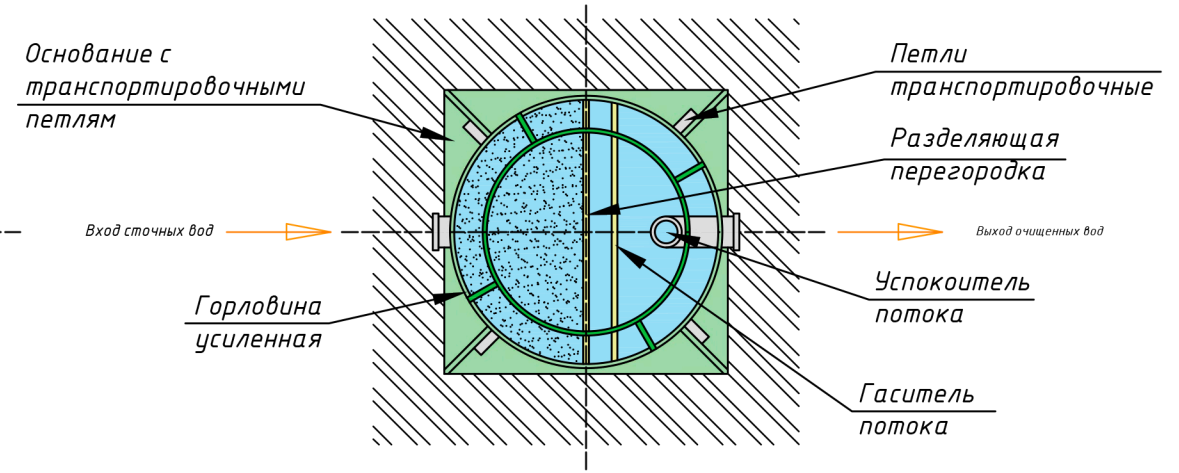

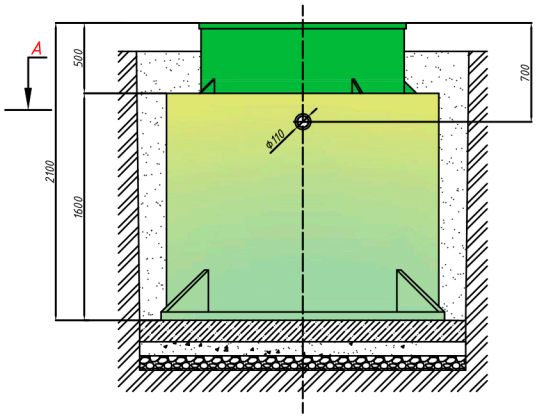

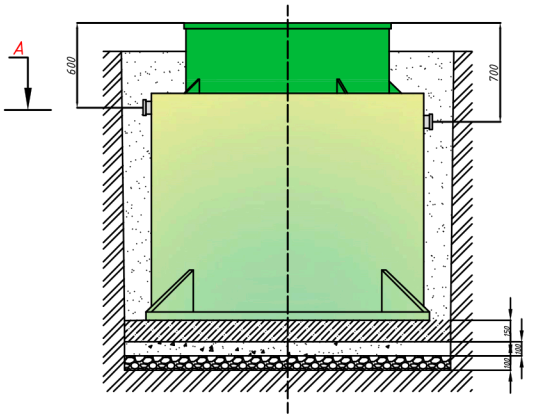

Порядок проведения монтажных работ:

1.Подготовка котлована L=2,3 м, B=2,3 м, H=2,4 м.

2.Засыпка на дно котлована щебня средней фракции толщиной 100 мм.

3.Сверху на щебень укладывается и уплотняется песчаная подушка толщиной не менее 100 мм.

4.На песчаную подушку заливается монолитная армированная плита H=150 мм (арматура класса А-III Ф12-14 мм., бетон М300).

5.Установка изделия на подготовленную плиту.

6.Крепление канатом из синтетического волокна Ф20-30 мм с шагом 1,5-2,0 м.

7.Обратная засыпка пазух котлована песком с периодическим поливом водой и его уплотнением, а также с одновременной заливкой водой внутрь изделия.

					Жироуловитель 25-1700			
Изм.	Лист	№ докум.	Подп.	Дата	ГРИНЛОС Жироуловитель 25-1700 (Монтажная схема)	Лит.	Масса	Масштаб
Разраб.							193	
Пров.						Лист	Листов 1	
Т.контр.								
					Общий вид			

Перв. примен. | Справ. № | Подп. и дата | Инв. № дубл. | Взам. инв. № | Подп. и дата | Инв. № подл.